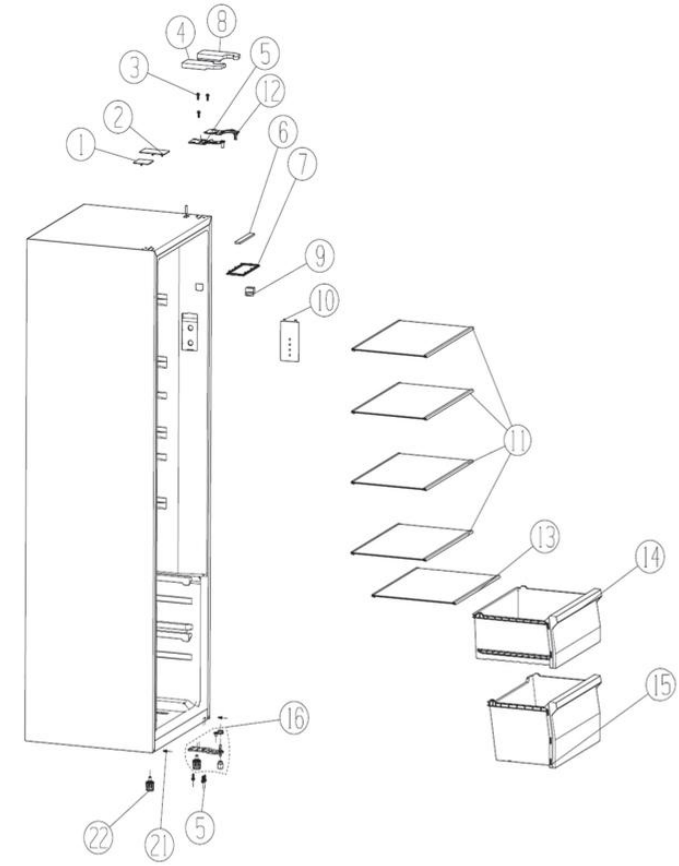
1
2
3
4
5
6
7
8
9
10
11
12
13
14
15
16
21
22
5

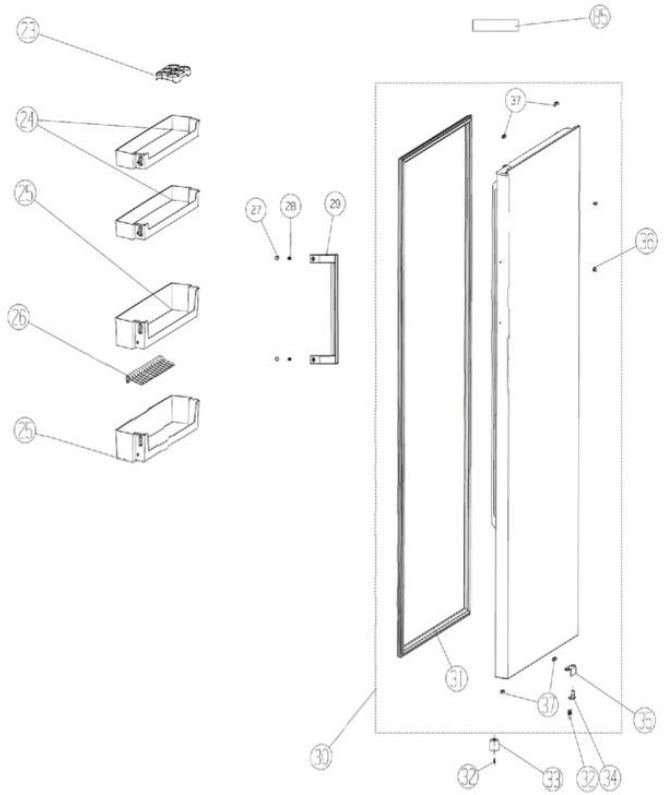
23
24
25
26
25
27
28
29
18
37
36
31
37
35
30
32
33
32
34

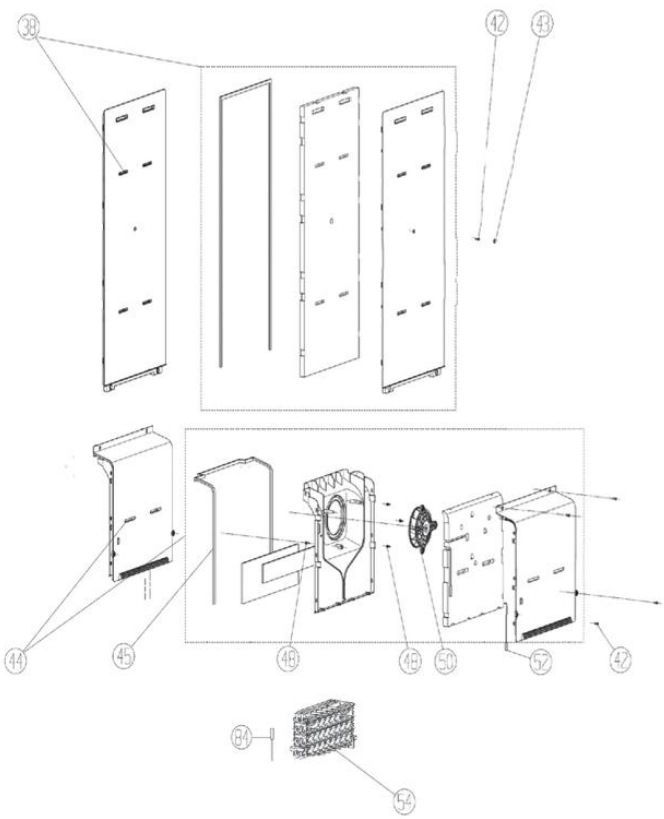
38
42
43
44
45
48
49
50
52
42
84
54

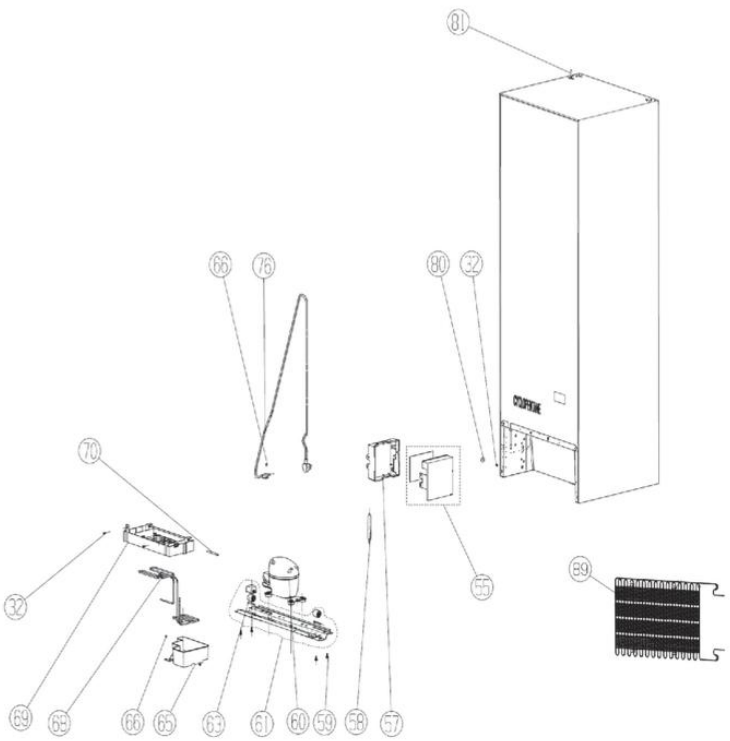
81
66
76
80
32
70
55
89
32
69
68
66
65
63
61
60
59
58
57